# LOS ANGELES

142(173) x 142(173)

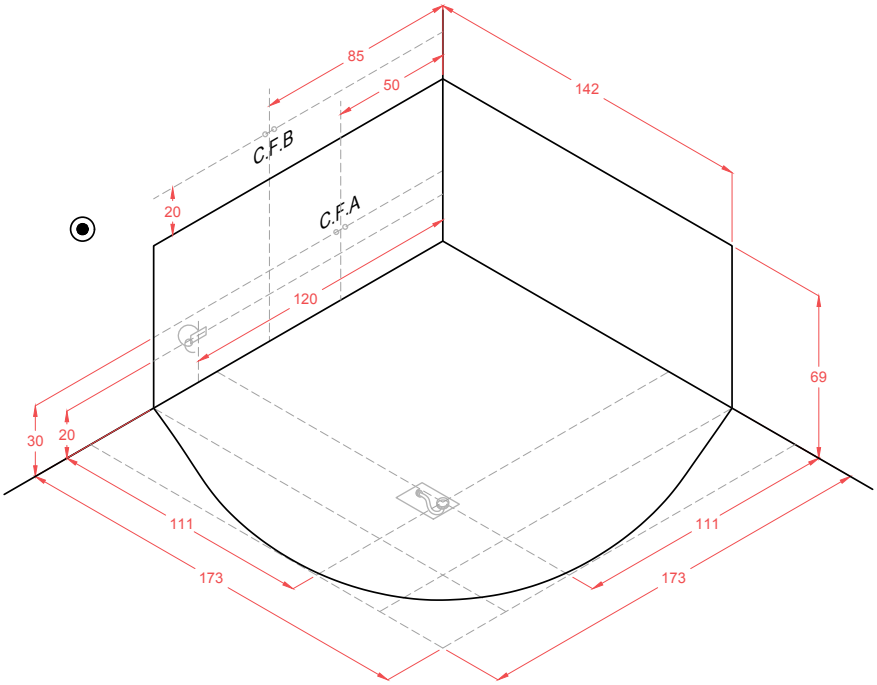


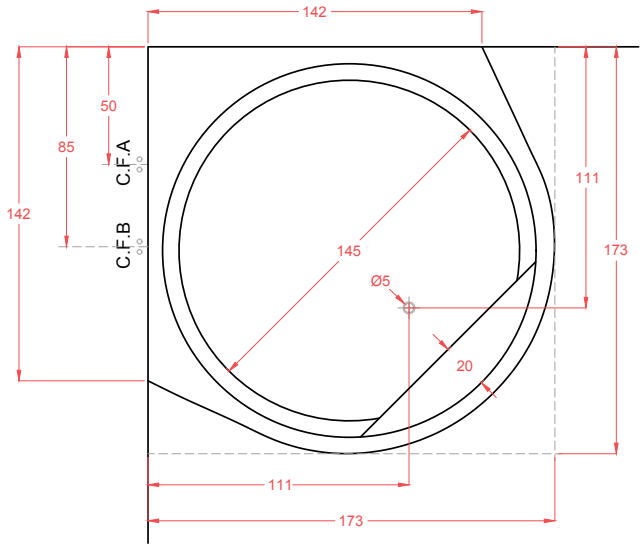


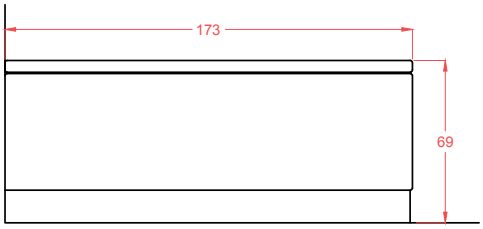


**LEGENDA:**

Posizionare una placchetta-interruttore di corrente salvavita collegata a un cavo elettrico a distanza di sicurezza prevista dalle norme CEI

C.F.A Uscita acqua calda e freda per rubinetteria a bordo vasca. Si consiglia l'installazione di filtri anticalcare. Predisporre flessibili di lunghezza 1 - 1,5 m.

C.F.B Uscita acqua calda e fredda per rubinetteria a muro

SIFONE: Predisporre un pozzetto di circa 8 / 10 cm di profondità per l'agganciamento della piletta di scarico. Non murare il tubo di scarico per tutta la sua lunghezza onde facilitare l'allaccio.

Cavo elettrico di uscita di almeno 1 m (230 V - 50 Hz)

Ø5 Punto di scarico del box o della vasca. Imbocco scarico Ø5 cm

BUSCO